AFSARIDIS

Cargo Control
ασφάλεια εν κινήσει

40 YEARS
1976-2016

3ο χιλ ΓΙΑΝΝΙΤΣΑ - ΕΔΕΣΣΑ
ΤΗΛ: 23820 26817 / 23820 27636
ΦΑΞ: 23820 26851 / 23820 27551

www.partsplus.gr

ΣΤΑΘΕΡΟΠΟΙΗΤΕΣ ΦΟΡΤΙΟΥ

Σταθεροποιητής Παραπέτου

Κωδ.: AF3011

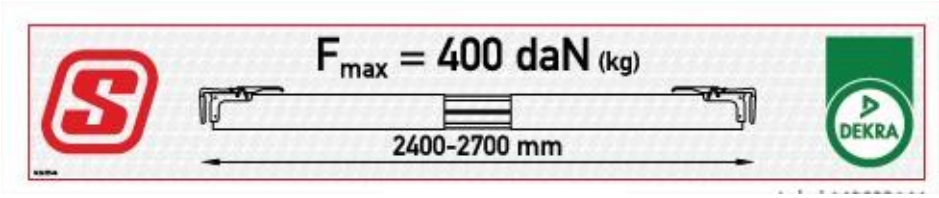

2350 – 2720 mm

Κωδ.: AF3011-1

Κωδ.: AF3011-2

Κωδ.: AF2913

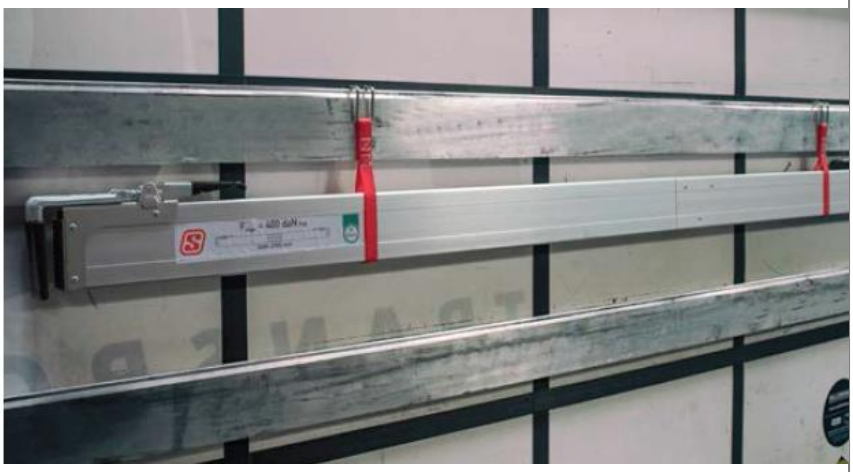

Cargo Control
ασφάλεια εν κινήσει

ΣΤΑΘΕΡΟΠΟΙΗΤΕΣ ΦΟΡΤΙΟΥ

Σταθεροποιητής Ψυγείου

Κωδ.: AF3010

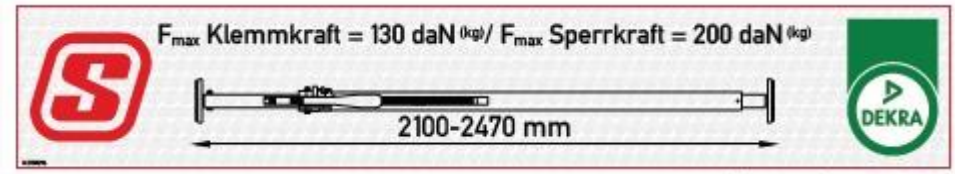

Κωδ.: AF3010-1

Cargo Control
ασφάλεια εν κινήσει

ΣΤΑΘΕΡΟΠΟΙΗΤΕΣ ΦΟΡΤΙΟΥ

Σταθεροποιητής Ψυγείου

ΓΑΛΒΑΝΙΖΕ

35Χ35 mm με εσωτερικά ελατήρια για άψογη εφαρμογή

Κωδ.: AF3012

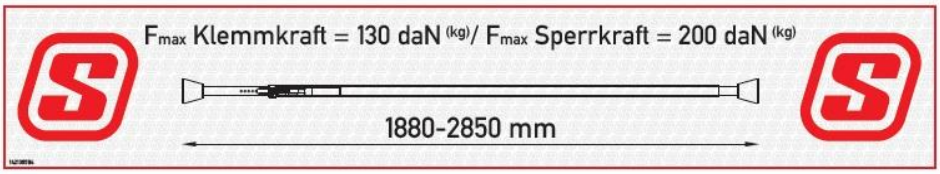

Κωδ.: AF3012-1

Κωδ.: AF3012-2

Cargo Control
ασφάλεια εν κινήσει

ΙΜΑΝΤΕΣ ΠΡΟΣΔΕΣΗΣ ΦΟΡΤΙΟΥ

S-Line® Ergo

Εργονομική δέστρα συγκράτησης φορτίων 5 τόνων

- ✓ Μακρύ εργονομικό χερούλι με μεγαλύτερη δυνατότητα σύσφιξης από οποιαδήποτε άλλη δέστρα.
- ✓ Σφίγγει προς τα κάτω
- ✓ Μειωμένη καταπόνηση του χειριστή

Κωδ.: AF2914

5%
- ➢ Μέγιστη επιμήκυνση 5%
- ➢ Δεν χαλαρώνει και δεν μετακινείται
- ➢ Δεν απαιτείται επανασύσφιξη φορτίου

5ton
- ➢ Συγκράτηση φορτίου 5 τόνων

10m
- ➢ Ολικό μήκος 10μετρα (9,5m + 0,5m)

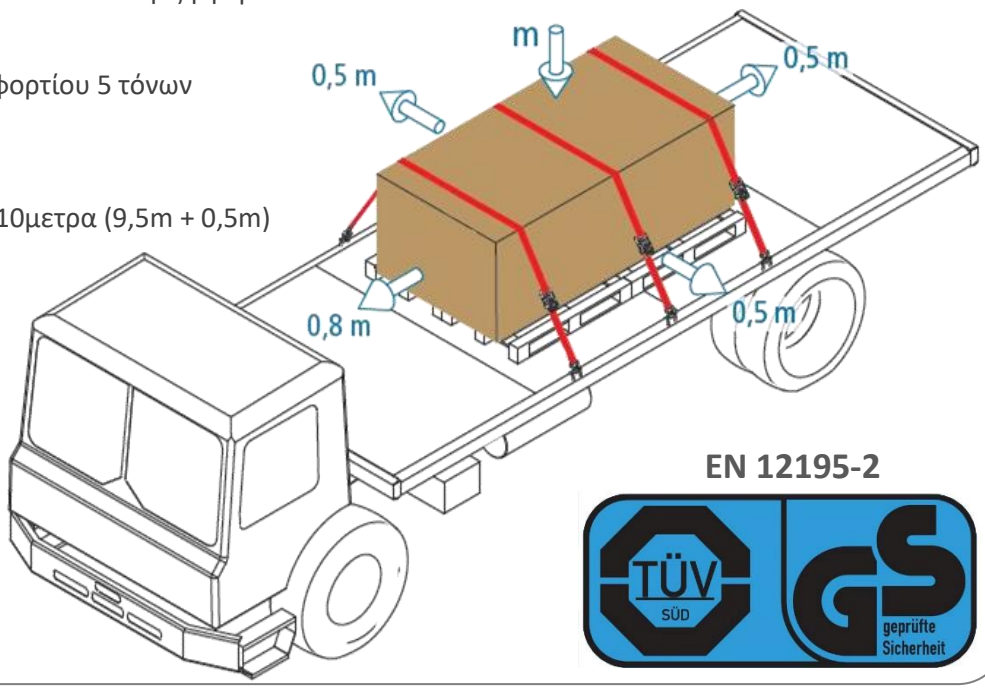

EN 12195-2

TÜV SÜD
GS geprüfte Sicherheit

ΑΣΦΑΛΕΙΑ ΦΟΡΤΙΟΥ

Cargo Control
ασφάλεια εν κινήσει

ΙΜΑΝΤΕΣ ΠΡΟΣΔΕΣΗΣ ΦΟΡΤΙΟΥ

S-Line®

Δέστρα συγκράτησης φορτίων 5 τόνων

5%
- Μέγιστη επιμήκυνση 5%
- Δεν χαλαρώνει και δεν μετακινείται
- Δεν απαιτείται επανασύσφιξη φορτίου

5ton
- Συγκράτηση φορτίου 5 τόνων

10m
- Ολικό μήκος 10μετρα (9,5m + 0,5m) **Κωδ.: AF2910 - 10**

12m
- Ολικό μήκος 12μετρα (11,5m + 0,5m) **Κωδ.: AF2910 - 12**

EN 12195-2

TÜV SÜD

GS geprüfte Sicherheit

Cargo Control
ασφάλεια εν κινήσει

ΙΜΑΝΤΕΣ ΠΡΟΣΔΕΣΗΣ ΦΟΡΤΙΟΥ

SpanSet®

4%

- Μέγιστη επιμήκυνση 4%
- Δεν χαλαρώνει και δεν μετακινείται
- Δεν απαιτείται επανασύσφιξη φορτίου

5ton

- Συγκράτηση φορτίου 5 τόνων

9m

- Ολικό μήκος 9μετρα (8,5m + 0,5m)

Κωδ.: AF2920 - 9

Cargo Control
ασφάλεια εν κινήσει

ΙΜΑΝΤΕΣ ΠΡΟΣΔΕΣΗΣ ΦΟΡΤΙΟΥ

S-Line®

Δέστρα συγκράτησης φορτίων 1,5 τόνων

5%

- Μέγιστη επιμήκυνση 5%
- Δεν χαλαρώνει και δεν μετακινείται
- Δεν απαιτείται επανασύσφιξη φορτίου

1,5t

- Συγκράτηση φορτίου 1,5 τόνων

Κωδ.: AF2912

4m

- Ολικό μήκος 4μετρα (3,7m + 0,3m)

EN 12195-2

TÜV SÜD GS geprüfte Sicherheit

Cargo Control
ασφάλεια εν κινήσει

Προστασία φορτίου

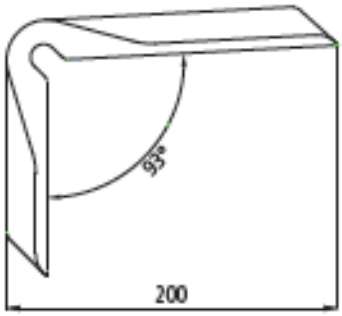

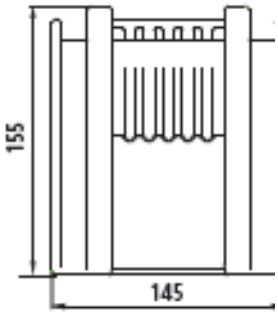

Προστατευτικά ακμών

Ιδανικά για την προστασία των εμπορευμάτων κατά την μεταφορά

Κωδ.: AF2930

Αντιολισθητικές ταινίες

Αντιολισθητικές επιφάνειες

Τοποθέτηση στο πάτωμα
Διαστάσεις: 200X200X8 mm
Δημιουργούν επιφάνεια τριβής μ=0,6

Κωδ.: AF2940

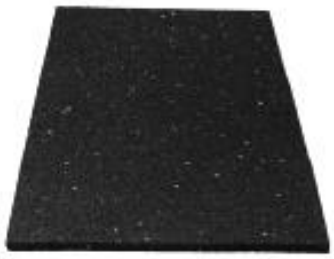

Αντιολισθητικά ρολά

Τοποθέτηση στο πάτωμα
Διαστάσεις: 5000X250X8 mm
Δημιουργούν επιφάνεια τριβής μ=0,6

Κωδ.: AF2941

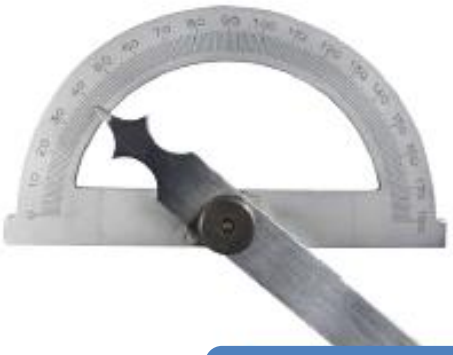

Συγκρατεί το φορτίο υπό γωνία μέχρι και 40°

Cargo Control
ασφάλεια εν κινήσει

Πλευρική προστασία

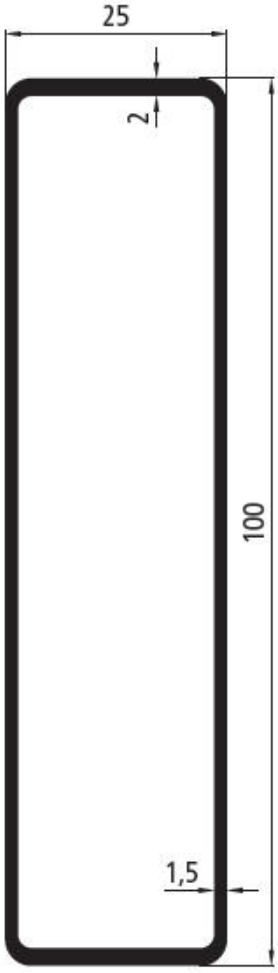

Πλευρικά σανίδια - Αλουμινίου

Κράμα αλουμινίου AlMgSi 0,5 F25
Διαστάσεις: Πλάτος 25 mm - Ύψος 150 mm

Κωδ.: AF3513 -1

Cargo Control
ασφάλεια εν κινήσει

Πλευρική προστασία

Πλευρικά σανίδια - Αλουμινίου

Κράμα αλουμινίου AlMgSi 0,5 F25
Διαστάσεις: Πλάτος 25 mm - Ύψος 150 mm

Κωδ.: AF3513